Smart Automation and Monitoring System

Smart Vision

BVS VS-M1280Z00-MB-000

Код заказа: BVS03AA

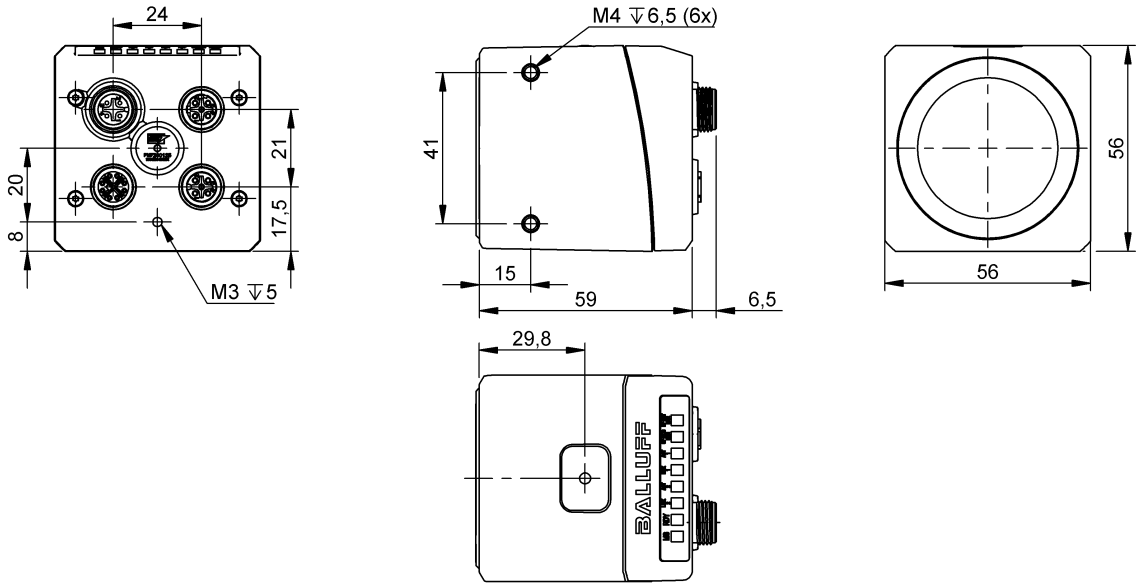

Basic features

Secondary features for condition monitoring	Inclination monitoring and installation aid Internal humidity detection Internal temperature monitoring Vibration monitoring
Комплект поставки	Видеосенсор BVS
Область применения	Check on attendance Verification Brightness tool BLOB Edge analysis Поиск Инструмент для работы с кодами OCR Контроль ошибок Scan-Trigger
Размер пикселей	3.75 x 3.75 µm
Разрешение на эксплуатацию/ конформность	CE UKCA cULus FCC WEEE
Тип датчика Vision	CMOS 1/3" monochrome global shutter
Четкость изображения	1.2 MP(1280 x 960 пикс.)

Display/Operation

Задатчик	Кнопка

Electrical connection

Защита от короткого замыкания	да
Защита от переполюсовки	да
Разъем 1	M12x1-Штекер, 4--конт., A-с кодированием
Разъем 2	M12x1-Гнездо, 8--конт., X-с кодированием
Разъем 3	M12x1-Гнездо, 5--конт., A-с кодированием
Разъем 4	M12x1-Гнездо, 4--конт., D-с кодированием

Electrical data

Выходной ток, макс.	1.6 A Observe voltage supply
Рабочее напряжение Ub	18...30 VDC
Ток холостого хода Io, макс. при Ue	300 mA

Environmental conditions

EN 60068-2-27, ударная нагрузка	30 g, 11 ms 100 g, 6 ms
EN 60068-2-6, вибрация	10-500Hz / 15g / 5h
Относительная влажность воздуха	80 % at ambient temperature up to 31 °C, decreasing linearly up to 50% at 40 °C
Степень защиты	IP67, с защитным тубусом
Температура окружающей среды	0...55 °C
Температура хранения	-25...70 °C

BVS VS-M1280Z00-MB-000
Код заказа: BVS03AA

Functional Characteristics

2D-коды	Aztec Code Матрица данных ECC 200 DotCode GS1 Aztec Code Матрица данных GS1 GS1 DotCode GS1 QR Code Micro QR Code PDF 417 QR Code
MTTF (40°C)	25.7 a
Светодиодная группа по IEC 62471	Группа риска 1
Штрих-коды	2/5 Industrial 2/5 Interleaved Codabar Code 128 Code 39 Code 93 EAN-13 EAN-8 GS1 DataBar GS1-128 PharmaCode UPC-A UPC-E MSI

Interface

Интерфейс	Multi-fieldbus PROFINET EtherNET/IP TCP/UDP IIoT (Gigabit Ethernet)
Переключающий выход	Противофазн. NV Противофазн. Overall result Противофазн. external illumination Configurable by software
Цифровые входы	Триггер

Material

Материал корпуса	Алюминий, Литье под давлением, окрашенный

Mechanical data

Вес	255 g
Крепление	Винт M4
Размеры	56 x 56 x 46.4 mm

Remarks

В комплект поставки не входят: объектив, фильтр, освещение, соединительный кабель, блок питания
* Точные значения см. В руководстве
Дополнительная информация по MTTF или B10d содержится в сертификате MTTF / B10d

Указанное значение MTTF / B10d не гарантирует каких-либо свойств и/или срока службы; речь идет только об экспериментальных данных, не имеющих обязательного характера. Эти данные не продлевают срок давности по гарантийным претензиям и не влияют на него каким-либо иным образом.

Connector Drawings

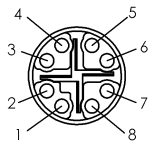

PIN 1: BI_DA+
PIN 2: BI_DA-
PIN 3: BI_DB+
PIN 4: BI_DB-
PIN 5: BI_DD+
PIN 6: BI_DD-
PIN 7: BI_DC-
PIN 8: BI_DC+

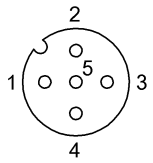

PIN 1: +24 V Out
PIN 2: Boost/Out
Конт. 3: земля
PIN 4: Light/Out
PIN 5: Not connected

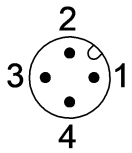

Конт. 1: +24 В
PIN 2: Trigger In
Конт. 3: земля
PIN 4: I/O 1

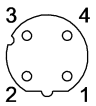

Конт. 1: Tx+
Конт. 2: Rx+
Конт. 3: Tx-
Конт. 4: Rx-

Technical Drawings

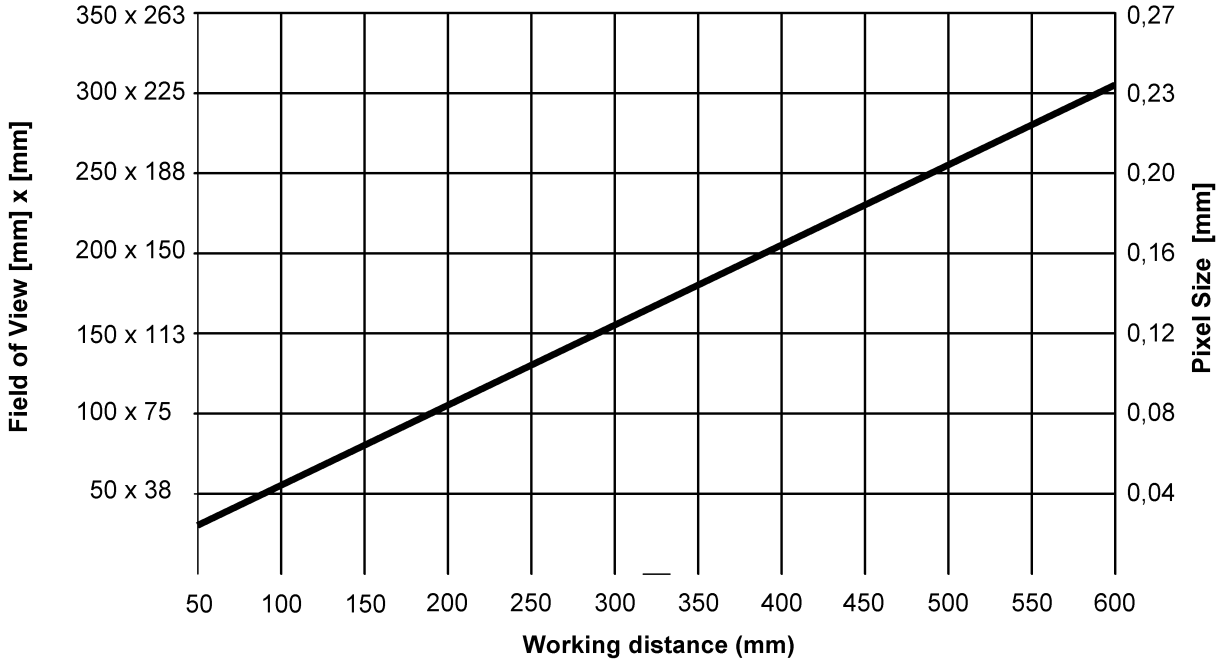

Recommendation: - Barcode: min. 3 pixel / module
- 2D codes: min. 4 pixel / module