Оптическое распознавание

BVS ID-M0752RX0-15-000
Код заказа: BVS01A0

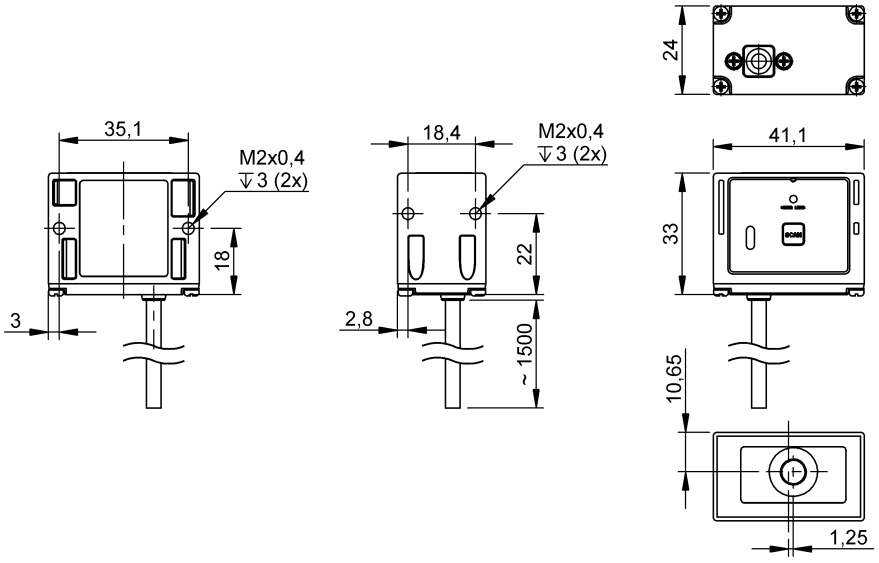

Basic features

Область применения	Code Identification
Разрешение на эксплуатацию/ конформность	CE UKCA WEEE

Display/Operation

Задатчик	Кнопка

Electrical connection

Длина кабеля L	1.5 m
Защита от короткого замыкания	да
Защита от переполюсовки	да
Разъем	USB 1.0 TYPE A-Штекер, 4--конт.
Тип разъема	Кабель, 1.5 m

Electrical data

Потребление тока, макс., при 5 В=	265 mA
Рабочее напряжение Ub	4.7...5.3 VDC
Ток холостого хода Io, макс. при Ue	70 mA

Environmental conditions

Степень защиты	IP65
Температура окружающей среды	-20...50 °C
Температура хранения	-20...60 °C

Functional Characteristics

2D-коды	Aztec Code Китай Sensible Code Codablock F Матрица данных ECC 200 MaxiCode (Modes 2 to 5) MicroPDF417 Micro QR Code Passport MRZ (OCR-B) PDF 417 QR Code

Штрих-коды	UPC-A UPC-A Add-on UPC-E UPC-E Add-on EAN-13 EAN-13 Add-on EAN-8 EAN-8 Add on JAN-8 JAN-13 Codabar/NW-7 Code 11, Code 39 Code 93 Code 128 GS1 DataBar GS1 DataBar Limited GS1 DataBar Expanded Composite GS1 DataBar Composite GS1-128 Composite EAN Composite UPC IATA Industrial 2of5, Interleaved 2of5 Matrix 2of5 MSI/Plessey S-Code Telepen Tri-Optic UK/Plessey Chinese Post Korean Postal Authority code

Interface

Интерфейс	USB

Material

Активная поверхность, материал	PC
Материал корпуса	ABS, черный, -

Mechanical data

Вес	30 g
Крепление	Винт M2
Размеры	41.1 x 24 x 33 mm

Optical features

Вид излучения прицельного устройства	LED green bar
Вид излучения, освещение	LED red
Тип датчика Vision	Черно-белый КМОП-датчик изображения
Четкость изображения	0.4 MP (752 x 480 пикс.)

Range/Distance

Дальность действия, мин.	50 mm
Рабочее расстояние	50...300 mm
Расстояние считывания	Code 39 (5mil) 90 - 125mm Code 128 (7,9mil) 80 - 160mm PDF 417 (6,7mil) 85 - 130mm QR Code (8,4mil) 95 - 115mm Data Matrix (10mil) 80 - 145mm QR (15mil) 40 - 210mm
Угол считывания	Hor 40,6° Ver 26,4°

Connector Drawings

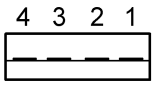

PIN 1: VBUS
Конт. 2: D-
Конт. 3: D+
Конт. 4: земля