Системы освещения для видеосистем

BAE LX-VS-HI200
Код заказа: BAE00JE

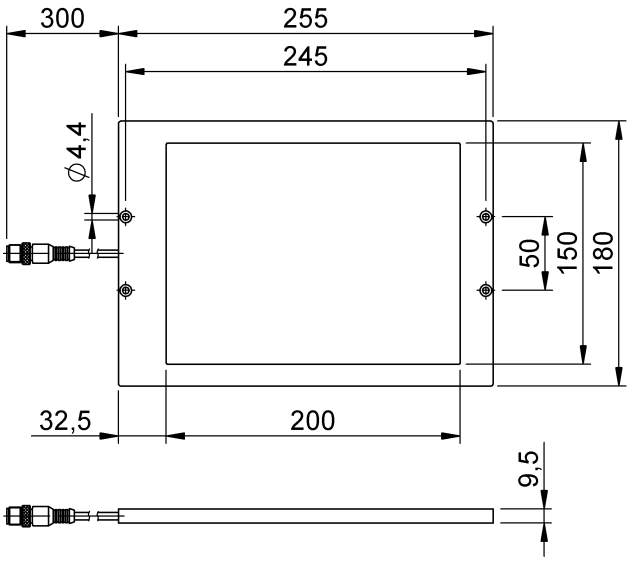

Basic features

Исполнение	Фоновое освещение
Комплект поставки	Фоновое освещение
Применение	для видеодатчиков BVS
Разрешение на эксплуатацию/ конформность	CE UKCA WEEE
Режим работы	Normal (continuous operation)

Display/Operation

Задатчик	нет

Electrical connection

Длина кабеля L	0.3 m
Защита от переполюсовки	да
Количество проводников	4
Разъем	M12x1-Штекер, 4--конт., A-c кодированием
Сечение проводника	0.34 mm²
Тип разъема	Кабель со штекерным разъемом, 0.3 m

Electrical data

Потребляемый ток, макс.	708 mA
Расчетное рабочее напряжение Ue=	24 V

Environmental conditions

Степень защиты	IP54
Температура окружающей среды	-10...55 °C

Functional safety

MTTF (40°C)	440 a

Interface

Цифровые входы	Триггер

Material

Защита поверхности	черный анодированный
Материал корпуса	Алюминий, черный анодированный Стекло, PMMA

Mechanical data

Крепление	Винты
Размеры	180 x 9.5 x 255 mm

Optical features

Вид излучения	СД, инфракрасный
Длина волны	875 nm
Светодиодная группа по IEC 62471	Группа риска 1
Светящаяся поверхность	200 x 150 mm
Угол излучения	100 ° x 80 °

Remarks

Прибор нужно монтировать так, чтобы даже во время работы не был возможен прямой обзор источника света.
Overheating protection, shutdown at 65° C
Подробная информация: см. Руководство по эксплуатации.
Комплектующие заказываются отдельно.
Дополнительная информация по MTTF или B10d содержится в сертификате MTTF / B10d

Указанное значение MTTF / B10d не гарантирует каких-либо свойств и/или срока службы; речь идет только об экспериментальных данных, не имеющих обязательного характера. Эти данные не продлевают срок давности по гарантийным претензиям и не влияют на него каким-либо иным образом.

Connector Drawings

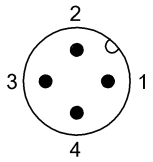

Wiring Diagrams (Schematic)

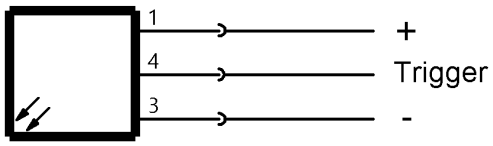

Warning Symbols

СВЕТОДИОДНОЕ ИЗЛУЧЕНИЕ – НЕ СМОТРЕТЬ НА ИСТОЧНИК ЛУЧА!

Светодиодная группа по IEC 62471

Примечание: при ИК-излучении и в режиме Boost

используйте подходящие экраны или защитные очки.